3 PLANTA TÉRREO - DEFINITIVO
ESC.: 1:100

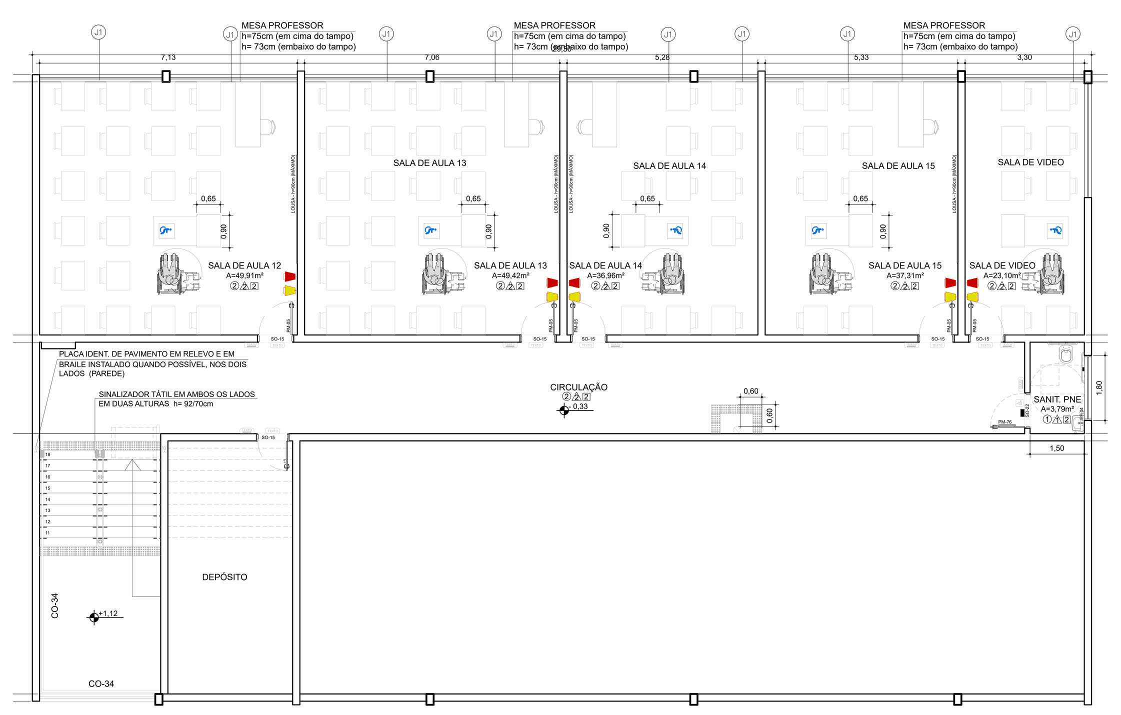

3 PLANTA INFERIOR - DEFINITIVO
ESC.: 1:100

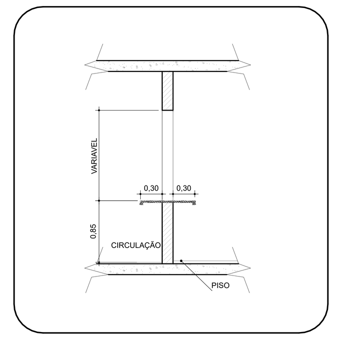

X DET. 1 - BALCÃO
ESC.: 1:50

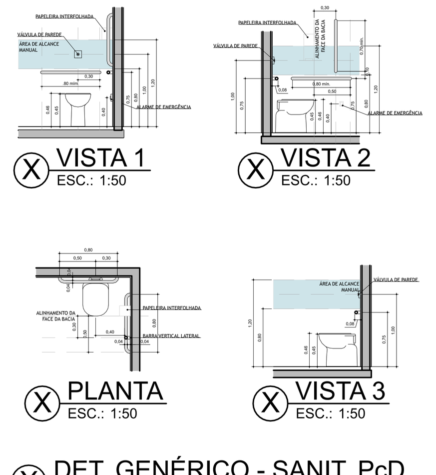

X VISTA 1
ESC.: 1:50

X VISTA 2
ESC.: 1:50

X PLANTA
ESC.: 1:50

X VISTA 3
ESC.: 1:50

X DET. GENÉRICO - SANIT. PcD
ESC.: 1:50

NOTAS:

* SO-15: SOLEIRA EM TODAS AS SALAS E BANHEIROS COM DESNIVEIS
* LOUSAS COM ALTURA DE 0,90M
* BALCÃO SECRETARIA: 0,75 A 0,85M
* BALCÃO COZINHA: 0,75 A 0,85M

LEGENDA	
	PAREDE EXISTENTE
	ITENS A DEMOLIR
	PAREDE A CONSTRUIR
	MAPA TÁTIL ALTURA LIVRE EMBAIXO DE 0,73
	SIA. SÍMBOLO INTERNAIONAL DE ACESSO
	ALARMES SONOROS E VISUAIS NA COR VERMALHA E AMARELA, INSTALADA A 2,10m DE PISO ACABADO NAS SALAS DE AULA
TEXTO	PLACA INDICATIVA VISUAL E TÁTIL - PAREDE - REFERÊNCIA: FDE / SI-07
TEXTO	PLACA INDICATIVA VISUAL - 70 x 20cm - PORTA - REFERÊNCIA: FDE / SI-04
	PLACA INDICATIVA VISUAL - 20 x 20cm - PORTA - REFERÊNCIA: FDE / SI-01
	PISO TÁTIL DIRECIONAL COR VERMELHA E AMARELA
	PISO TÁTIL DE ALERTA COR VERMALHA E AMARELA
	SINALIZAÇÃO SONORA E VISUAL DE ENTRADA E SAÍDA DE VEÍCULOS

NOTA:

TODOS OS CORRIMÃOS DEVERÃO RECEBER CORREÇÃO DE ALTURA, LEVANDO EM CONSIDERAÇÃO O ITEM 6.9.3.2 DA NORMA NBR 9050/2020, ONDE DEVE-SE CONSIDERAR AS ALTURAS DE 0,92M E 0,70M DO PISO, MEDIDOS DA FACE SUPERIOR ATÉ O BOCEL OU QUINA DO DEGRAU (NO CASO DE ESCADAS) OU DO PATAMAR, ACOMPANHANDO A INCLINAÇÃO DA RAMPA.

LEGENDA DE ACABAMENTOS

○ PISO
① PISO CERÂMICO
② PISO DE CONCRETO DESEMPENADO E ALISADO C/ REQUADRO (CIMENTO QUEIMADO)

△ PAREDE
1 REVESTIMENTO COM AZULEJOS LISOS, BRANCOS BRILHANTES
2 TINTA LÁTEX STANDARD COM MASSA NIVELADORA + BARRADO COM PINTURA ESMALTE H=1,50M (PAREDES INTERNAS)
3 TINTA LÁTEX STANDARD COM MASSA NIVELADORA - (PAREDES INTERNAS)

□ TETO
1 FORRO DE PVC
2 TINTA LÁTEX STANDARD COM MASSA NIVELADORA

⬡ NOTAS:
1 PINTURA DE LINHAS DEMARCATÓRIAS DE VAGAS

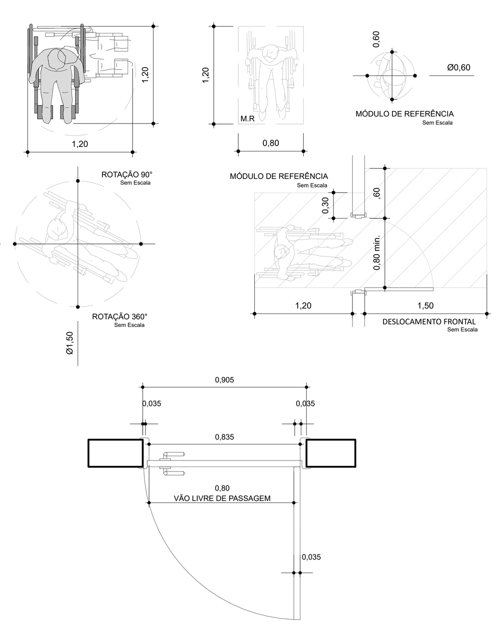

DETALHE | VÃO LIVRE DE PASSAGEM
Escala | 1/20

Nº	AUTOR	REVISÃO	DATA

PREFEITURA DO MUNICÍPIO DE ITAPEVI
SECRETARIA DE INFRAESTRUTURA E SERVIÇOS URBANOS

Título: PROJETO DE ACESSIBILIDADE

Projeto: ADEQUAÇÕES DE ACESSIBILIDADE

Obra: CEMEB PROF. MARIA ZIBINA DE CARVALHO

Local do Imóvel: R. LUIZ BELLE COM R. ABACACHOS, Nº17
COHAB SETOR B, 06665-280, ITAPEVI - SP

Proprietário: PREFEITURA MUNICIPAL DE ITAPEVI

Marcos de Oliveira Anjos
Secretário de Infraestrutura
e serviços urbanos
Prefeitura Municipal de Itapevi
CNPJ n°: 46.523.031.0001-28

ASSUNTO: ACESSIBILIDADE DEFINITIVA			Folha:
PAVIMENTO: TÉRREO	ESCALA: 1: 100	TIPO PROJETO: ARQUITETURA	3/4
ZONEAMENTO: ZAD	DATA: MARÇO / 2021	ETAPA: BÁSICO	
DESENHO: RENATO	IMPRESSO EM: 00	REVISÃO: 00	

9_MZC_ARQ_AP_F03_DEFI_R01